AGM LPM 12-17AH

Акумуляторна батарея

СПЕЦИФІКАЦІЯ

Кількість ячеєк	6
Напруга	12
Ємність	17 А•год при 20-год. розряді, 1.75 В/яч; при 25°C
Вага	4.9 кг
Максимальний струм розряду	200 А (5 с)
Внутрішній опір	9 mΩ
Діапазон температур	Розряд: -20~50°C Заряд: -20~50°C Зберігання: -20~50°C
Оптимальна робоча температура	25°C±5°C
Напруга буферного заряду	13.50—13.80 В при 25°C
Максимальний струм заряду	5.1 А
Напруга циклічного заряду	14.70—15.00 В при 25°C
Саморозряд	Батарея може зберігатися на протязі 6 місяців при 25°C. При температурах >25°C час зберігання скорочується
Клеми	T3/T10
Матеріал корпуса	ABS(UL94-HB)

ЗАСТОСУВАННЯ

- *Джерела безперебійного живлення (ДБЖ)*
- *Системи електричного живлення*
- *Аварійне резервне живлення*
- *Аварійне освітлення*
- *Системи тривоги і безпеки*
- *Електронне обладнання*
- *Комунікації*
- *Живлення постійного струму*

ISO9001

ГАБАРИТИ

Одиниця вимірювання: мм

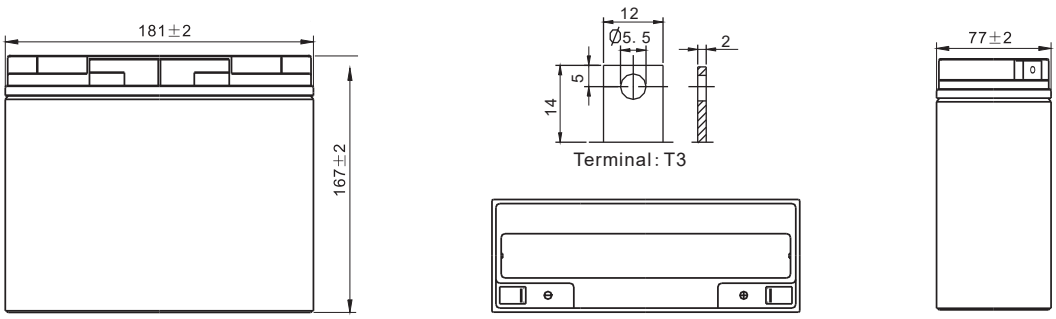

Характеристики постійного струму розряду: А (25°C, 77°F)

Кінц. напр/Час	5 хв	10 хв	15 хв	30 хв	45 хв	1 год	3 год	5 год	10 год	20 год
1.60В/яч.	59.29	40.75	29.40	17.76	13.00	10.62	4.33	2.96	1.60	0.88
1.65В/яч.	56.86	36.91	28.77	17.45	12.85	10.50	4.28	2.94	1.59	0.87
1.70В/яч.	51.64	35.62	28.36	17.33	12.71	10.47	4.26	2.93	1.58	0.86
1.75В/яч.	46.68	32.81	27.56	17.18	12.30	10.35	4.25	2.92	1.56	0.85
1.80В/яч.	42.35	30.47	25.56	16.16	12.17	10.25	4.11	2.79	1.51	0.78

Характеристики постійної потужності розряду: Вт (25°C, 77°F)

Кінц. напр/Час	5 хв	10 хв	15 хв	30 хв	45 хв	1 год	3 год	5 год	10 год	20 год
1.60В/яч.	97.69	67.36	53.07	33.68	25.39	20.92	8.63	5.66	3.21	1.73
1.65В/яч.	93.85	66.95	52.73	32.66	25.17	20.85	8.51	5.59	3.18	1.73
1.70В/яч.	87.77	65.32	51.71	31.98	24.49	20.41	8.46	5.54	3.13	1.70
1.75В/яч.	81.41	61.24	48.31	30.28	24.28	20.24	8.33	5.47	3.09	1.68
1.80В/яч.	73.48	57.15	45.59	29.94	23.60	19.73	8.16	5.42	3.04	1.53

Вказані значення є середніми.

LPM 12-17AH 12V17Ah

Залежність ємності від температури

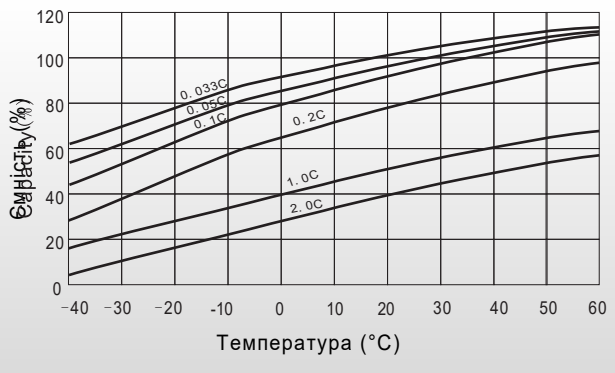

Залежність часу розряду від струму (25°C)

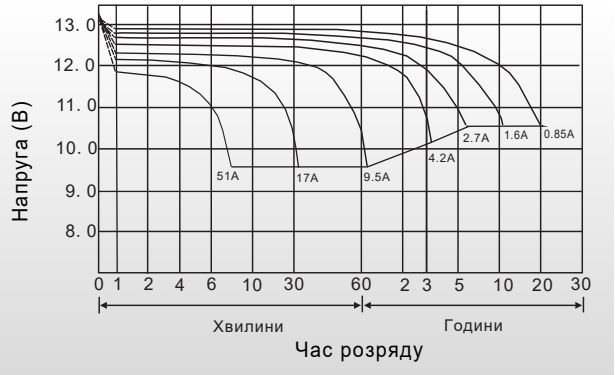

Кількість циклів / Глибина розряду

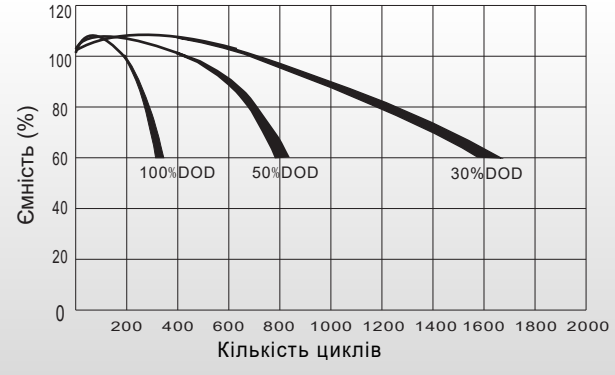

Залежність рівня саморозряду від температури

Залежність терміну служби від температури

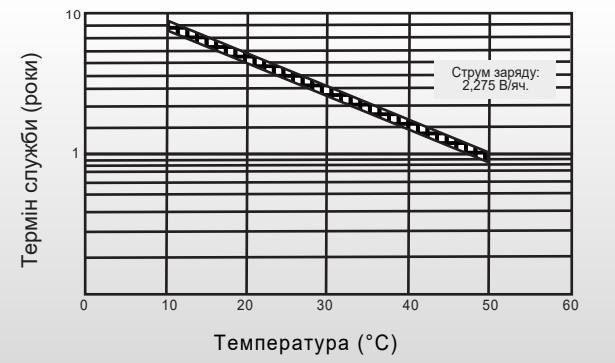
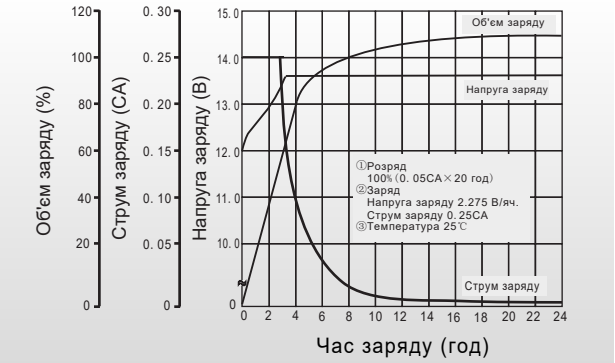
Характеристики заряду